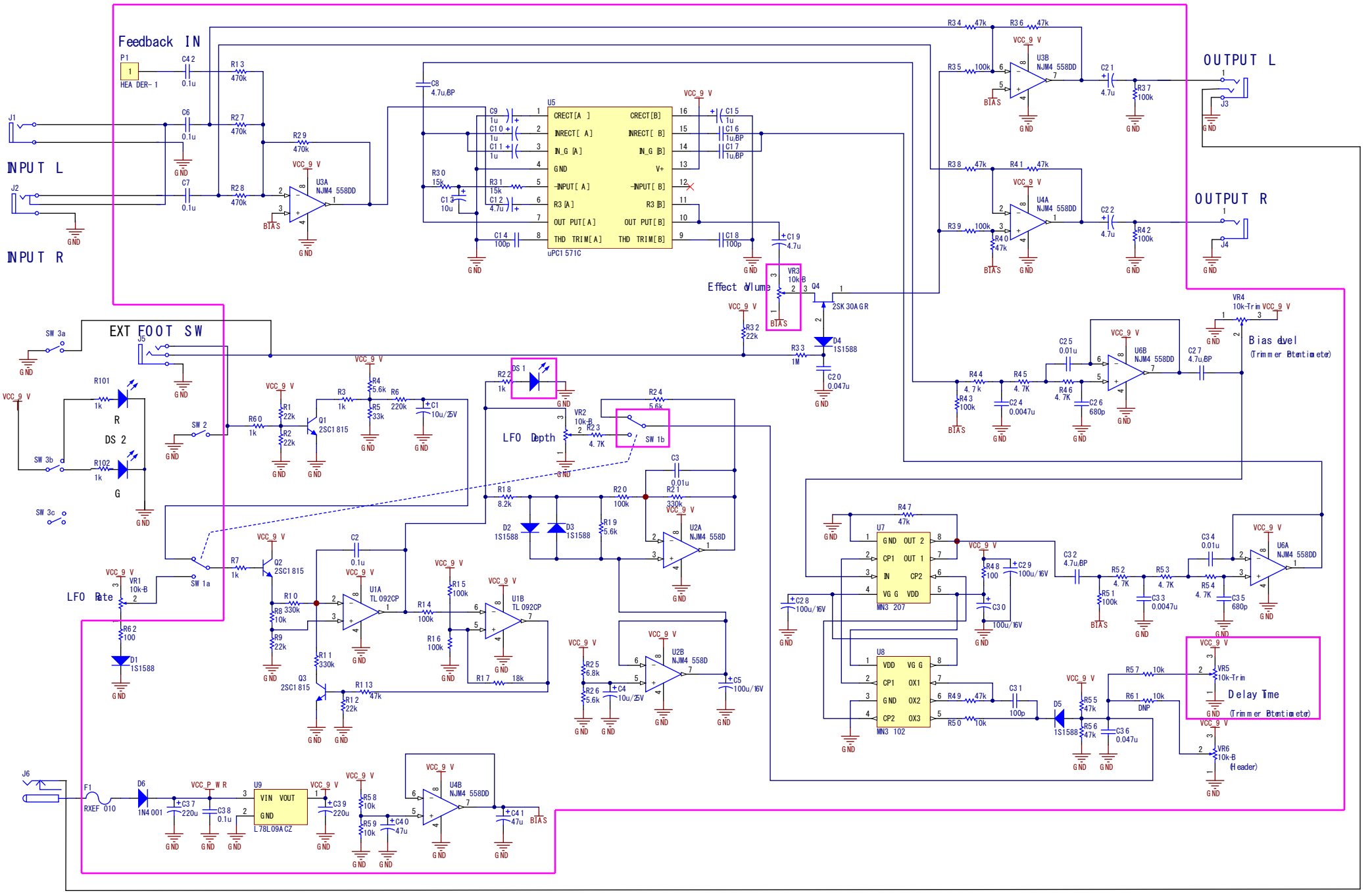

トラ技コーラスキット　電子スイッチでパスの配線